8 채널 자동 코딩 식 무선 스위치
형 식 : ERM81M.08B10시리즈

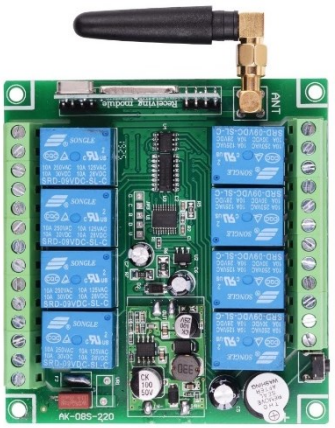

1. 품　　명: DC 광대역전압 8 채널 무선 스위치

2. 주요 용도: 주차 차단기, 조명기기, 펌프, 게이트 개폐
   전동 모터 용 마그네트, 보일러, 컴프레서, 분무기
   크레인, 호이스트, 각종 전기기기 등 기타
3. 스위치 사양

   기 판 규 격: 93*87*18mm
   케이스 규격: 115* 91 *40 mm
   작 동 전 압: 12~48VDC
   대 기 전 류: <10mA
   작 동 전 류: <30mA
   작동 주파수: 작동 주파수: 100/ 200/ 300/ 400/ 800/ 900MHz(선택 주문)
   수 신 감 도: > -105dB
   최 대 부 하: 10A/250VAC,적정부하;저항부하 = 8A/250VAC 유도부하< 3A　20A/ 14VDC/회로당
   운 전 모 드: 자체 잠금(토글), 순간동작(죠그, 모멘터리), 연계 동작(인터락)

   운전 모드 설명
   - 자체 잠금(Self-Lock=self-latched=Toggle) 1회 누르면 켜지고 다시 누르면 꺼진다.
   - 조그(Jog/non-latched=Momentary) 1회 누르고 있으면 켜지고 손을 놓으면 꺼진다.
   - 인터락(Interlock=latched) 1(A)번 키를 누르면 나머지 모든 릴레이가 꺼진다. 다시 2(B)번 키를 누르면 누른 버튼을 제외한 1,3,4,5,6,7,8 모든 릴레이가 꺼진다
   - 혼합기능(Mixed function) 8개의 릴레이를 나누어 2가지 기능을 혼합한 기능으로 유용하게 적용할 수 있는 기능이다.
   .

4. 리모컨(명령 발신기): 리모컨은 종류는 제한되어 있어 특정 모델만 호환된다.
   버튼을 눌러야 통달 거리가 길다.
   규　　격: 6 버튼의 H308NA 와 H408N 모델 만 매칭 된다
   버 튼　수: 12 [콘트롤마트]방문하여 기술 자료 확인 가능
   작동 전원: 기종에 따라 9~12V (23A battery) 건지지 성능이 저하되면 통신거리가 짧아진다.
   통달 거리: 4H308 =100~1000m / 4H408 =3000m 리모컨 기종에 따라 다르며
   또 장애물/막힌 창문, 벽 또는 철제 장벽 등 현장 상황에 따라 상이 함
   대기 전류: 0A　　작동전류: <15mA
   오씰레이션 모드: SAW 모듈레이션: ASK
   작동주파수 코딩: 2262, 1527,기타

5. 운전 모드 선택 및 매칭 방법
   (소프트웨어 방식으로 매칭 시 동기화 된다)

   ◆ ID(주소)매칭 방법
   수신기 ID 버튼을 3초 이상 누르면 삐삐 소리가 나면 매칭 준비 완료상
   태임으로 아래 동작 조건에 따라 리모컨 버튼을 1초 이상 누르면 삐삐삐 소리가 나면 성공.
   1. 1…8 채널 모멘터리 : 리모컨 버튼 1번을 누른다.
   2. 1…8 채널 랫치 : 리모컨 버튼 2번을 누른다.
   3. 1…8 채널 토글 : 리모컨 버튼 3번을 누른다.
   4. 1..4번 모멘터리 5..8 토글 : 리모컨 버튼 4번을 누른다.
   5. 1..4번 모멘터리 5..8 래치 : 리모컨 버튼 5번을 누른다
   6. 1..4번 래치　5…8 토글 : 리모컨 버튼 6번을 누른다.
   7. 1..4번 래치　5...8 모멘터리 : 리모컨 버튼 7번을 누른다
   8. 1..4번 토글　5…8 모멘터리 : 리모컨 버튼 8번을 누른다.

◆ 삭제방법:

ID 매칭 버튼을 누르면 삐삐삐 소리가 1회 나는데 계속 누르고 있으면 약 5초 후에 다시 삐삐삐 소리가 나고 멈춘다. 이후 수신기 내의 메모리에 저장된 모든 데이터가 삭제된 것으로 초기화 된 것이다.

★참 고: 본 수신기는 50개의 다른 코드를 매칭할 수 있다. 따라서 50개 이상의 코드를 입력하면 맨 처음 입력된 매칭 코드가 삭제된다. 이 상태는 리모컨 50개로 1개의 수신기를 원격 제어할 수 있다는 의미이다.

● 전원 투입 전에 공급 전원을 정격 12~48VDC 인지 220VAC 인지 확인한다.

6. 결선 방법 안내

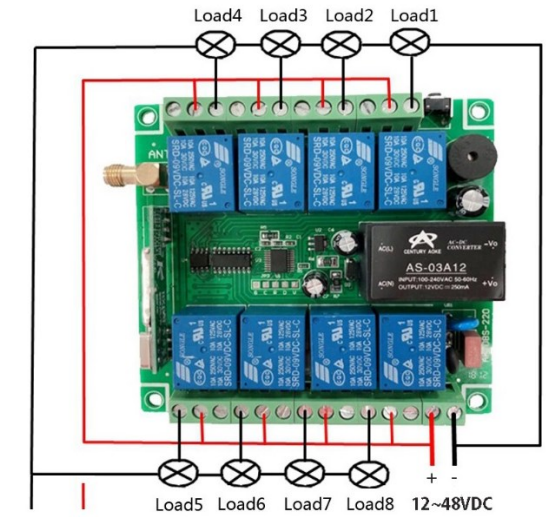

AC 출력 사용할 경우

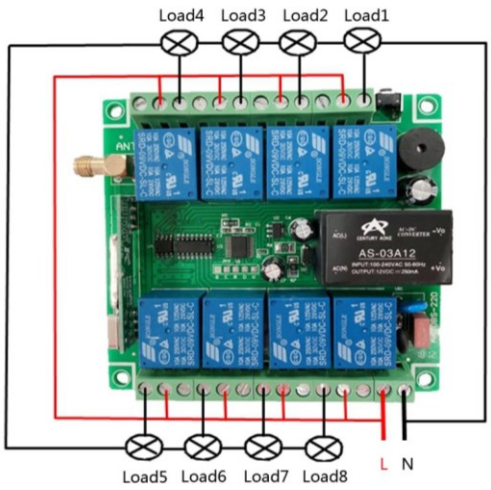

DC 출력 그 대로 사용할 경우

7. 기타 안테나 선택 등

본 모델은 기본으로 R5 안테나를 장착하여 제공된다. 용도에 필요한 아래의 안테나 및 부속을 선택하여 사용할 수 있다. 통신 거리 및 전파의 세기는 안테나가 중요한 역할을 한다.

◆ 참고: 잘 운용하다가 오작동이 되는 현상이 발생할 경우에는 리모컨 배터리를 신품으로 교체하면 해결된다.

보조 안테나 및 SMA 연장선 종류:

기술상담: 1577 - 6870