체인형 창문 개폐기 설치 안내

형식: AWC33SA (컨트롤러 내장식/전자브레이크 식)

포장 내 부품 명세 표		
기호	부품 명칭	수량
a	창문 개폐기	1
b	본체 고정 브라케트(좌/우)	2
c	6각 머리 피봇 볼트	2
d	창문 연결 브라케트	1
e	힌지 핀 볼트	1
f	힌핀 핀 볼트 캡너트	1
g	브라케트 고정용 나사못	8
h	체인 머리(HEAD)	1
i	ID 매칭 버튼	1
j	내장 안테나	1
k	전원 및 조작 케이블	1

1. 부품 명칭 및 분해 구조

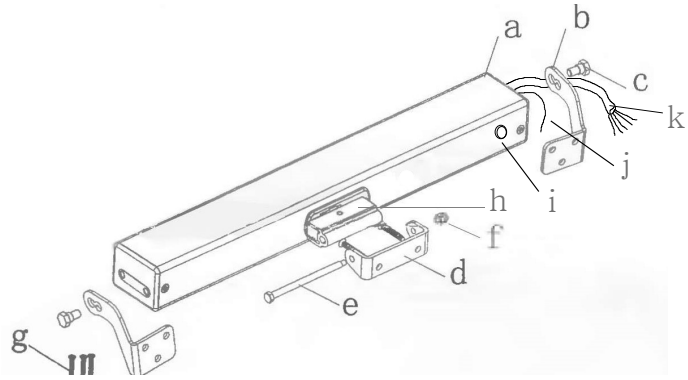

2. 부품 구격 및 결선 방법

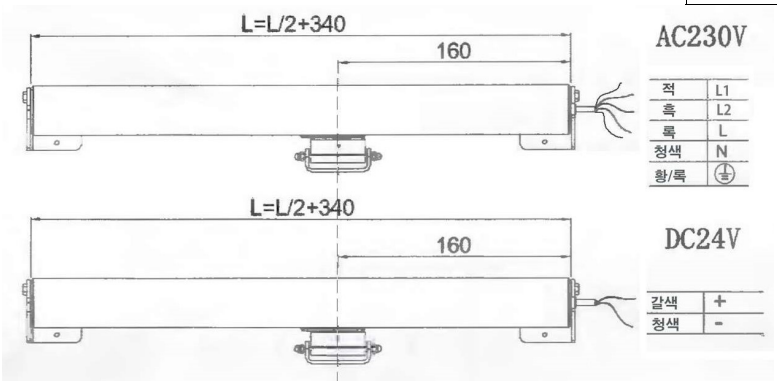

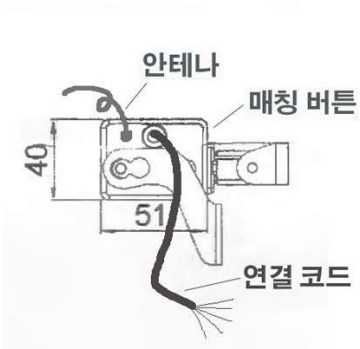

3. 기 술 사양

사양	단위	기술 데이터	
		AWC63A	AWC33A
스러스트/장력	N(f)	500~800(50~80Kgf)	500~800(50~80Kgf)
체인 재질(기본)		STS304	STS304
최대 전류	A	1.2	1.2
스트로크	mm	50~800	50~800
출력	W	35~60	35~60
잠금 장력(고정)	Nf	2000	2000
이동 속도	mm/sec	~12	~12
작동 전압	V	DC24V±10%	90~240VAC±10%
주위 온도	℃	-20~+75	-20~+75
케이스 안전 규격	IP	32	32

4. 주요 적용 처

- 여다지 창문, 온실 천정 문, 옥상 환기 창, 각종 힌지형 단 방향 개폐 창문

5. 옵션 사양

- 설치 조건에 맞는 브라케트 제작
- 체인 재질 변경 가능, 철/ 스텐레스 스틸 ,STS304/ 316
- 스트로크(이동 거리) 본체 및 브라케트 색상 주문 가능
- 리미트 거리 제한

6. 리모컨 ID 매칭 방법

a. 매칭 방법

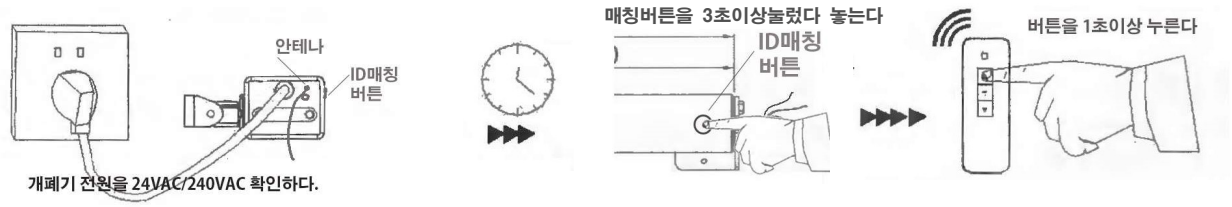

본 제품은 출고 전 매칭을 완료한 상태로 재 설정할 필요가 없음.

단; 필요 시에 한하여 재 설정 할 수 있음.

1. 매칭 버튼을 핀으로 3초 이상 누르면 삐삐하고 전자음이 2회 울리고 이어 삐삐삐... 단속적으로 울린다.
2. 이때 리모컨 첫번째 버튼(△)을 약 1초이상 누르고 있으면 삐삐삐 3회 들리는데 성공한 것이다.
3. 매칭 성공 후. 작동을 시험 해보아서 안되면 같은 방법으로 다시 시도한다.
4. 매칭 후 작동 방향을 바꾸고자 하면 리모컨의 ▽버튼을 누르면 삐삐삐 3회 날때까지 누르면 된다.

b. 메모리 삭제 방법

1. 위와 동일한 방법으로 하되 최종 단계에서 리모컨의 3번째 버튼(▽)을 1초 이상 누르면 된다.

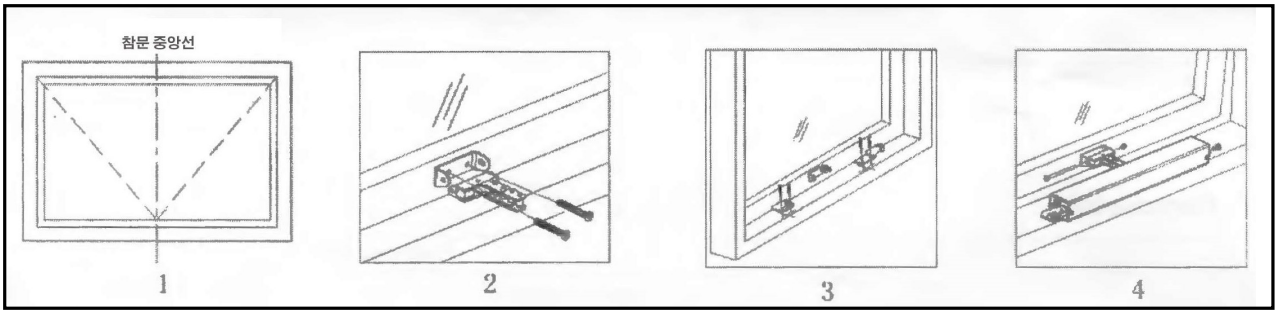

a. 그림 1과 같이 창문의 중앙 선을 표시한다.
b. 창문 중앙 선과 체인 고정 기구가 중앙에 일치 하도록 그림 2와 같이 체인 브라케트를 자삽 나사못 (셀프 태핑 스크루)으로 고정한다.
c. 그림 3과 같이 개폐기를 창틀에 위치하여 맞춰보고 양 끝단을 표시해 놓는다.
d. 개폐기 설치용 브라케트를 ⓓ 자삽 나사못으로 고정시킨다.
e. 개폐기를 양 브라케트 중간에 놓고 육각 피봇 볼트로 고정시킨다.
f. 마지막으로 그림 4와 같이 이동 창문틀과 체인 머리를 [힌지 핀-볼트]ⓔ로 고정시키고 너트를 단단하게 채운다.

8. 안전상 주의 사항

a. 창문에 설치 전에 반듯이 작동 여부를 2~3차례 시험 해본다.
b. 설치 전에 개폐기 체인의 이동 거리가 창문의 열림 각도 또는 거리 이내에 오는지 확인한다.
c. 개폐기 전폭이 창틀 내측 칫수 보다 3~5mm 정도 이상 작은지 확인한다.
d. 설치 전 전치 스위치가 올려져있는지 확인한다. 반듯이 전원을 차단하고 설치한다.
e. 개폐기가 동작중일 때에는 손을 사이에 넣지 않느다.
f. 가능하면 전문가에 의하여 설치할 것을 권장한다.
g. 설치 전 작동 전압이 개폐기의 사양과 맞는지 확인한다.
h. 설치하기 전에 창문이 수동으로 잘 작동되는지 확인한다.
i. 최소한 1년에 1회씩 결선 단자 등이 느슨해 졌는지 점검한다.

기타 참고 그림

창문 형태 및 이동 방향에 적합한 방식을 택한다.

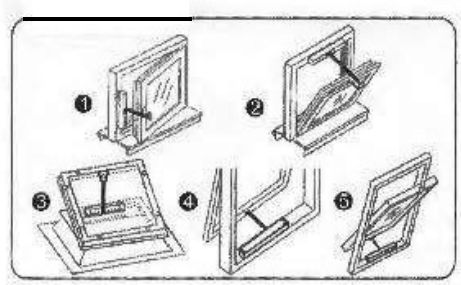

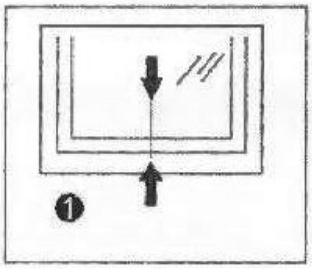

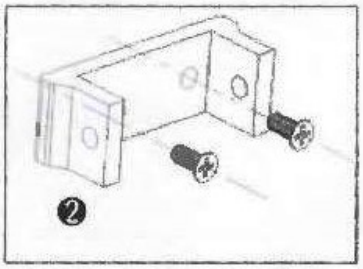

1. 창문의 중앙에 간단한 표시 ①를 하고 창문짝 중앙에 회전 브라케트를 그림②와 같이 고정 시킨다

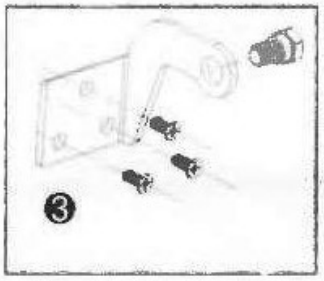

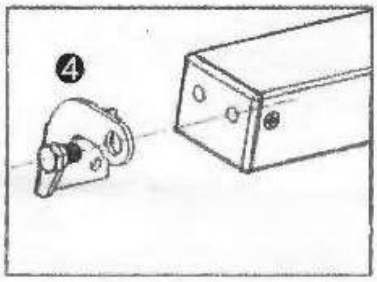

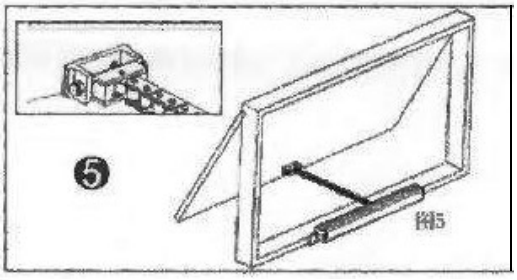

2. 체인 머리를 창문 힌지에 연결하고 개폐기를 맞추어 보고 양단 고정 브라케트위치를 펜으로 마크한 다음 개폐기를 다시 분리한다.
3. 다음 왼쪽 과 오른쪽 고정 브라케트를 그림 ③과 같이 부착하고 창문 개폐기를 다시 창문 ⑤힌지에 먼저 조립하고 나서 양끝 브라케트에 맞추어 제공된 볼트로 그림 ④와 같이 고정시킨다.

설치 방향 예도

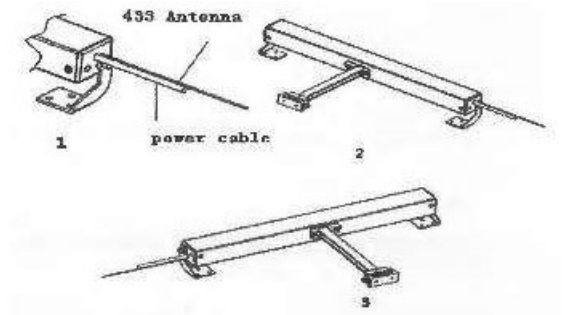

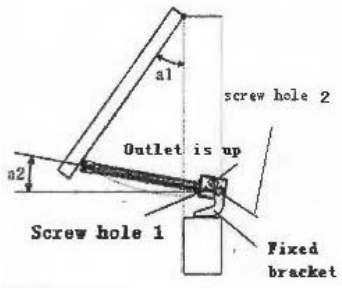

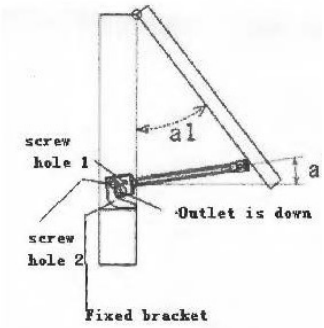

A. 좌측 펼침 작동 원리　　2. 왼쪽 방향 펼치기 설치　　3. 오른쪽방향 펼치기 설치

창문을 밀어 열면 체인이 펼쳐지면 a1의 각을 형성하면서 회전하는데 개폐기 본체도 피봇 볼트 ⓒ를 기점으로 하여 a2의 각도내에서 회전한다. 따라서 이 방향으로 설치할 경우 창문이 완전히 열리거나 완전히 닫힐 경우 본체가 창틀과 충돌하는 경우가 없도록 본체의 나사구멍1 과 2 중에서 선택하여 피봇 볼트ⓒ 를 끼워 조립한다, 좌측 설치의 경위 전원 코드는 위 방향으로 된다.

B. 우측 펼침 작동 원리

창문을 밀어 열면 체인이 펼쳐지면서 a1의 각을 형성하면서 회전하는데 개폐기 본체도 피봇 볼트 ⓒ를 기점으로 하여 a2의 각도내에서 회전한다.

따라서 이 방향으로 설치할 경우 창문이 완전히 열리거나 완전히 닫힐 경우 본체가 창틀과 충돌하는 경우가 없도록 본체의 나사구멍1 과 2 중에서 선택하여 피봇 볼트ⓒ 를 끼워 조립한다,

- 우측설치의 경우에는 전원 코드가 아래 방향으로 된다.
- 수평 각도가 작거나 시 작동 시 브라케트가 비틀리는 등 무리가 갈 경우에는 본체의 구멍-2에 피봇 볼트를 고정시킨다.

리모컨 사용 방법

Z11시리즈

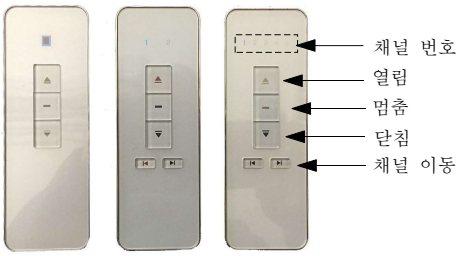

1채널 2채널 5채널

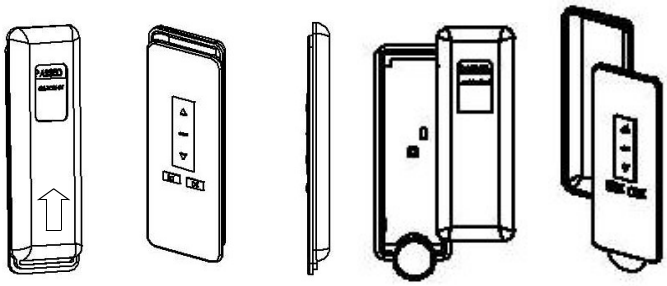

그림 1 2 3 4 5

1. 뒷 뚜껑을 눌러 위로 밀면 그림 1 ,2,3 과 같이 벗어진다.
2. 그림 4, 5 와 같이 분리하고 건전지를 + 가 아래로 향하게 삽입한다,
3. 역 순으로 뒷 뚜껑을 닫는다.

전기 결선 방법

A. 리모컨 단독 사용 시

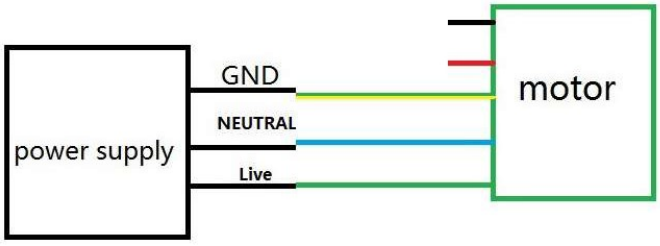

B. 벽스위치와 리모컨 병용 사용시

창문 개폐기 1대 연결 방법

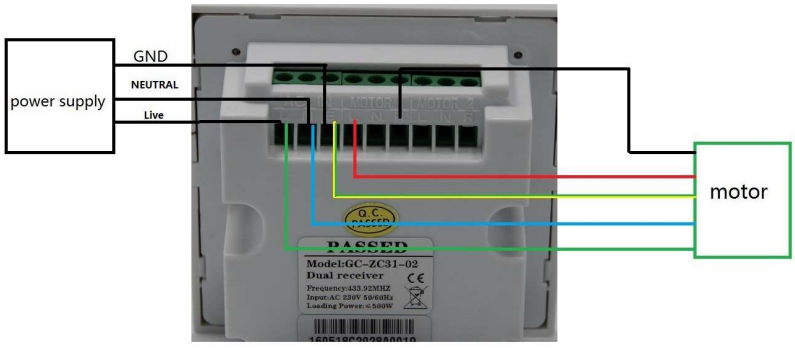
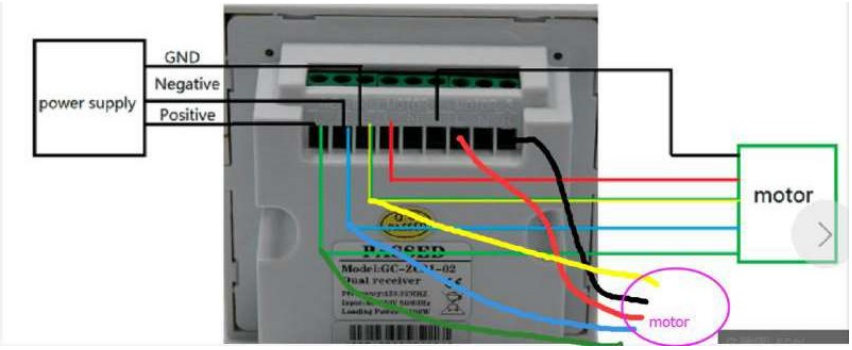
창문 개폐기 2대 연결 방법