1811P01

외기 온도 검출기

QAC22
QAC32

외기 온도를 검출하는 검출기로써, 태양열 복사 및 벽면과 풍온을 더 낮은 온도까지 정확히 검출한다.

용 도

난방, 환기 및 공기조화 설비에서 :

- 외기보상을 위한 참조용 검출기로 사용 : 외기 온도에 좌우되는 유체온도 제어 시스템인 경우
- 빌딩제어 시스템에 연결되어 온도를 디스플레이 하기 위한 측정용 검출기로 사용 가능

타입 요약

타 입	감지 소자	검출 범위	검출 시간	정확도
QAC22	LG-Ni 1000	−50...+70 °C	약. 14 분	0 °C 에서 ±0.4 K
QAC32	NTC 575 (선형)	−50...+70 °C	약. 12 분	−10...+20 °C 에서 ±1 K

주문 및 납기

타입 요약에 명시된 각각의 모델명을 참고로 주문한다. 외기 온도 검출기 **QAC22.**

장비와의 조합

외기 온도 검출기는 아날로그 The outdoor sensor is suited for use with all types of controllers that can handle analog passive sensor signals.

기술적 디자인

외기 온도를 검출하는 검출기로써, 태양열 복사 및 벽면과 풍온을 더 낮은 온도까지 정확히 검출한다.
감지 소자는 온도에 따라 반응하여 저항값을 변화시킨다.

감지 소자

LG-Ni 1000

특성 :

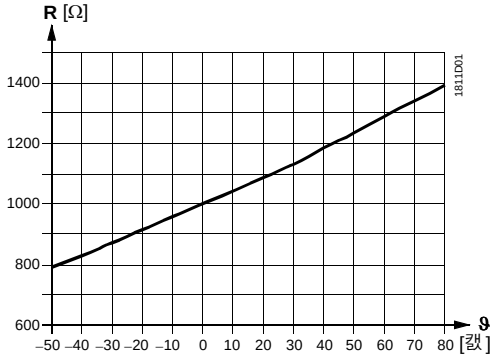

정확도 :

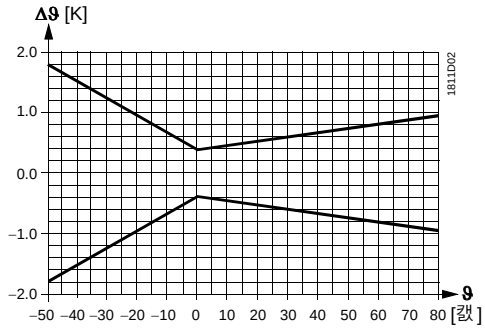

NTC 575

특성 :

정확도 :

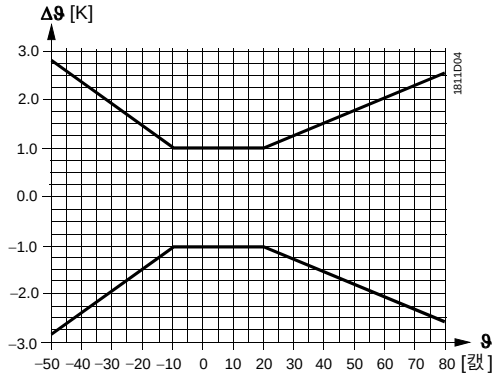

참 조(Legend)

R	저항(Ohm)
ϑ	°C 값의 온도
Δϑ	°K 값의 온도

기계적 디자인

검출기는 탈착이 용이한 플라스틱 하우징이 부착되어 있다.
결선은 커버를 제거한 후에 할 수 있다.
케이블은 후면(전선 매립) 또는 하단(노출 배관)에서 인입된다.
Pg11 케이블 인입 그랜드를 하우징의 더 낮은 면까지 나사로 고정 할 수 있다.

엔지니어링 주의사항

허용 가능한 케이블의 길이는 검출기가 사용되는 조절기에 따라 다르다. 보다 자세한 사항은 조절기의 기술사양에 기재되어 있다.

장착시 주의사항

용도에따라 검출기를 다은과 같은 장소에 설치한다.

설치 위치

- 제어시 :
  집 또는 빌딩 벽면에 설치하는 것이 바람직하며, 직사광선에 노출되지 않아야 한다.
  의심스러울 경우 북쪽이나 북서쪽 벽에 설치한다.
- 최적의 경우 :
  집 또는 빌딩의 가장 추운 벽(일반적으로 북쪽 벽면)에 항상 설치해야 하며,
  직사광선에 노출되지 않아야 한다.

설치 높이

집, 빌딩 또는 난방 지역의 중간 부분에 설치하는 것이 바람직하며, 바닥에서 최소한 2.5 m 떨어진 지점에 설치 하여야 한다.

다음과 같은 곳에는 설치할 수 없다. :

- 창문, 문, 공기 배출구 또는 열원 위
- 발코니 또는 지붕 처마 밑

더운 공기의 대류로 인한 검출 오류를 방지하기 위해 검출기에서 케이블 전선관을 밀봉해야 한다.

검출기를 페인트로 칠해서는 안된다.

설치 안내서는 포장에 동봉되어 있다.

기술 사양

기능 사양	검출 범위	“타입 요약“ 참조
	감지 소자	“타입 요약“ 참조
	검출 시감	“타입 요약“ 참조
	정확도	"정확도" 그래프 참조
	측정 및 출력의 타입	passive
보호 사양	하우징 보호 등급	IP 54 to IEC 529
	절연 등급	III to EN 60 730
전기적 사양	스크류 단자	2 x 1.5 mm^2 또는 1 x 2.5 mm^2
	케이블 인입 그랜드	Pg 11
환경적 사양	작동시	
	기후 조건	
	온도	−50...+70 °C
	습도	0…100 % r. h.
	저장 및 운송시	IEC 721-3-2
	기후 조건	Class 2K3
	온도	−25...+65 °C
	습도	<95 % r. h.
	기계적 조건	Class 2M2
재질 및 색상	베이스	플라스틱(ASA)
	커버	플라스틱(ASA), RAL9003
	포장	Cardboard
무 게	포장재 제외	approx. 0.076 kg
	포장재 포함	approx. 0.093 kg

결선 다이어그램

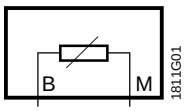

외형치수

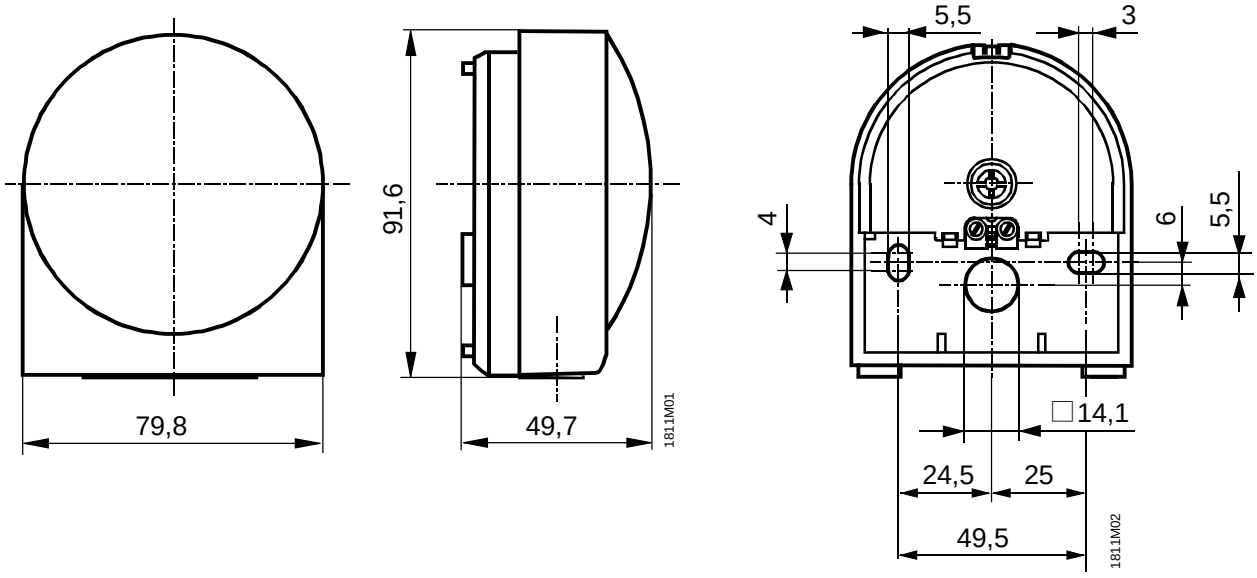

단위 : mm

©2003 Siemens Building Technologies Ltd.