디지털 FCU 룸 써머스태트

Digital standalone On/Off control;
Fan speed control/220Vac/50~60Hz

TSR1680.x

형식 지정 기준(Type Disignation)

TSR1680.ID222DB

- 케이스색상: B= Black, W= White
- Display type
- 기능 분류
- OEM/ODM 분류 번호
- 격리 점
- Software version
- 공급전원: 2=220VAC
- 케이스 번호:1= 2= 3= 4=
- Version Nr. 2
- 제품 그룹: R = Room
- 기능 그룹: S = Switching
- 제품 그룹: T = Temperature

개 요 (Description)

본 TSR168시리즈는 LCD 지시형 독립형 디지털 써머스타트로서 온도와 팬 속도,FCU 장치 내의,밸브의 온/오프 제어용으로 설계 되었다.

본 모델은 2-파이프 방식의 팬 코일 유니트에 의한 난방 과 냉방에 적합하다. 팬 속도는 속도 조절 키에 의하여 수동으로 조절도 가능하며 자동 모드로 선택할 경우 자동으로 팬 속도가 고속/중속/저속으로 조절 된다.

적용 분야(Application)

빌딩이나 상업용,주거시설의 냉난방용 FCU 장치나 난방밸브 또는 직 냉식 에어콘에도 사용할 수 있다.

기술사양(Specification)

용 도	2-4 파이프 FCU
작동전원	220Vav±10%
주파수	50/60Hz
동작 전류	<3A (220VAC)
설정범위/설정단위	10℃ .. 30℃/1℃/스텝
감지소자	NTC 10K(25℃)
정밀도	± 1℃
모델 세팅	냉방/ 난방
팬 속도	Low/Mid/High/Auto
허용 주위 온도	
가동 시	0...+50℃
운반/저장 시	-30...+65℃
허용 주위 습도	95%
하우징 재질	내염 성 PC ABS
케이블 기준(스크류)	AWG 16, 18 / ≤1.5mm
중량	<0.2Kg

적용 시 주의사항(Notes on application)

설치상 더 상세한 정보를 원하면 물품 상자에 포함된 설치 안내서를 참조하기 바랍니다.

주문 방법(Ordering information)

형식 총괄 표 참조하여 완벽한 형식 번호 지정바랍니다.

설계 특성(Design Feature)

본 제품은 사용하기 쉽게 키 버튼을 크게하여 제품의 하단부에 위치하게 설계하였다.

- 대형 LCD 표시창 삽입.
- 온도 보정 기능
- 팬의 수동 및 자동 속도 조절 기능
- 유럽형 표준 매립형 연결 박스(86 X 68mm).
- 밸브 조절용 On/off 용 릴레이 출력
- 정전 시 설정 값 메모리 보관
- 리모컨 설정 기능

* LCD 표시 아이콘 명칭과 키 용도 안내
Instruction for LCD display & Keys

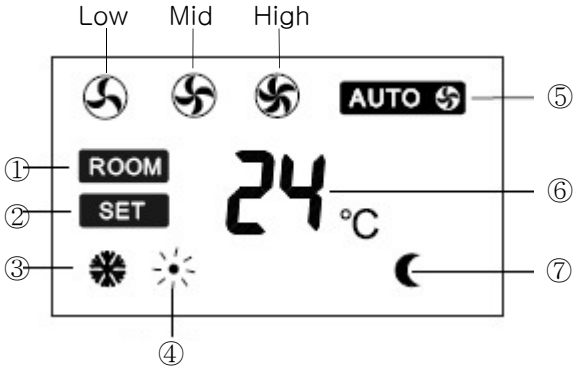

Key Function

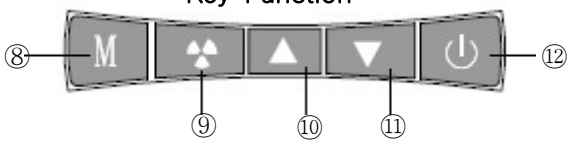

① Room temperature(실내온도)
② Set temperature(온도 설정)
③ Cooling(냉방)
④ Heating(난방)
⑤ Fan speed(팬 속도 H.M.L AUTO)
⑥ Temperature display(온도표시)
⑦ Set back(절약모드)
⑧ Operation mode(운전모드)
⑨ Fan speed(팬 속도 설정)
⑩ Temp.set: Up(온도 올림)
⑪ Temp.set: Down(내림)
⑫ Power On/Off(전원 스위치)

형식 총괄표(Summary of Type)

주문형식 Nr	적용(Application)				운전방법(Mode)		팬속도(Fan)		리모컨	스리핑	재실 감지
B:Black W:White ↓	2-pipe	4-pipe	2-wire	3-wire	난방(H)	냉방(C)	수동(M)	자동(A)	(Remocon)	(Sleep)	(Oqupancy)
TSR1680.ID223D-2W	√		√	√	√	√	√	√		√	
TSR1680.ID323D-2W	√		√	√	√	√	√	√	√	√	
TSR1680.ID423D-4W	√	√	√	√	√	√	√	√	√	√	
TSR1680.ID523D-4W	√	√	√	√	√	√	√	√	√	√	√
TSR1680.IDIRA-01	TSR1680.ID423D-2W										
TSR1680.IDIRA-02	TSR1680.ID323D-2W/TSR1680.ID523D-2W										

부착 및 설치(Instruction for Installation)

본 제품의 설치 방법은 제품 포장 상자에 들어있음.

시운전 안내 (Notes on mounting)

시운전 시에는 220VAC 이기 때문에 감전에 주의 하기 바랍니다.

* 특히 단자에 결선시 나선 부분이 외부로 돌출 되지 않도록 주의 할 것. 마운팅 플레이트가 철판임으로 쇼트(합선) 위험 성이 있음.

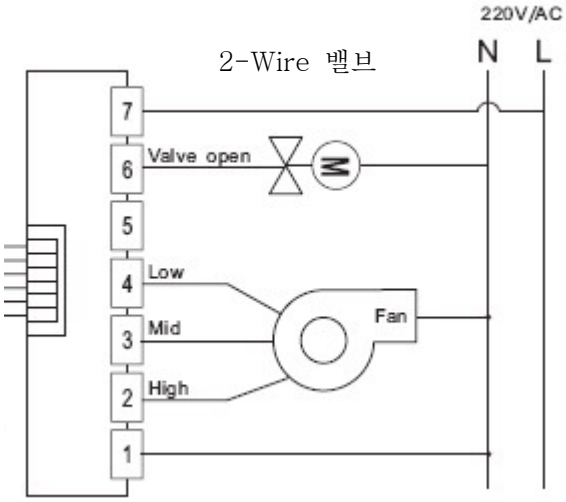

L = 220VAC(+)
N = 0 (-)
M = 밸브
Fan = 팬(송풍기)

결선 단자 도(Connection diagram)

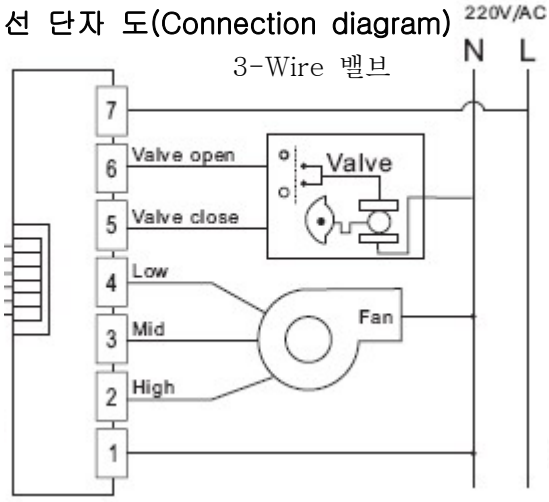

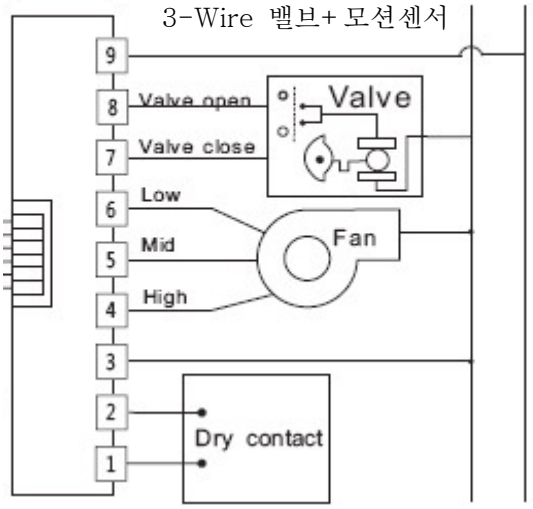

규 격 (Dimension)

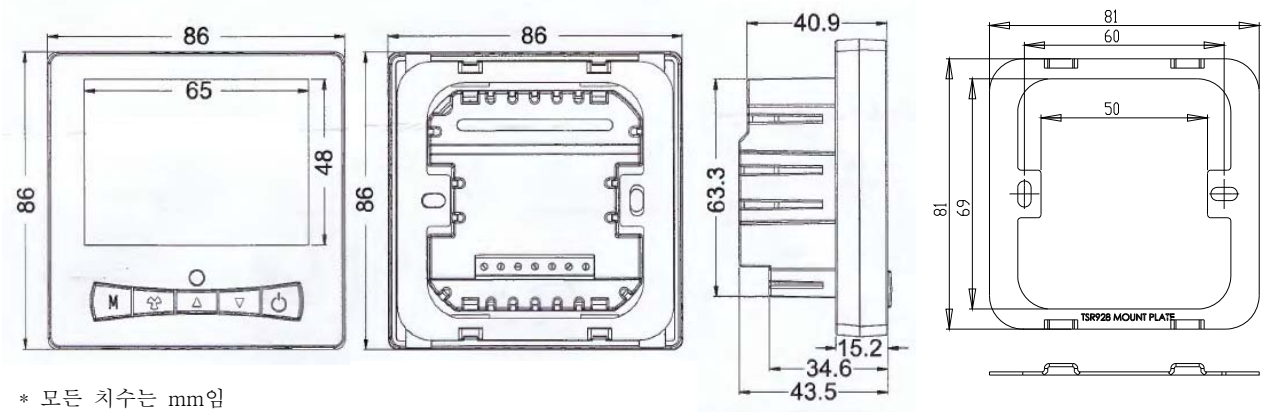

* 모든 치수는 mm임

* 여기에 기재된 내용은 언제라도 제품 품질향상을 위하여 사전 동의없이 수정될 수 있으며 이로 인하여 법적 책임을 지지 아니합니다.